锐鹰传感
REAGLE SENSING

增量型非省线旋转编码器
SROI42-5000P□-P6C-W□-5V
规格书

浙江锐鹰传感技术有限公司
ZHEJIANG REAGLE SENSING TECHNOLOGY CO., LTD.

目录

1．产品介绍 2
2．命名规则 2
3．技术参数 2
4．电气参数 3
5．输出相位差 4
6．线缆定义 4
7．结构尺寸 5
8．产品订货信息 6
9．连接片型号及订货信息 6

1．产品介绍

锐鹰传感光电类增量型非省线 5000 线编码器产品目前有 1 类：

型号系列	特性	安装特性
SROI42-5000P□-P6C-W□-5V	分辨率：5000 C/T； 极对数：4 对极/5 对极 线长型式：0.2m /0.65m	锥轴Φ9（1:10）

2．命名规则

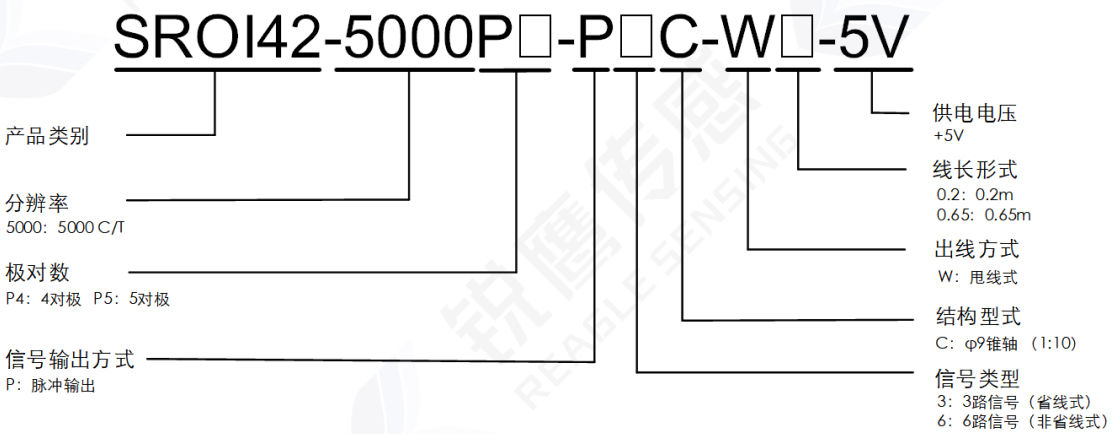

3．技术参数

产品型号	SROI42-5000P□-P6C-W□-5V
分辨率	5000 C/T
响应频率	≤250KHz
输入轴允许偏差	轴向：锥轴±0.3mm　轴向窜动：＜0.2mm 径向：±0.1mm　径向跳动：＜0.05mm 倾角：＜0.1°
主轴转速	≤6000rpm
轴径	锥轴 Ø9 mm 锥度 1:10
转动惯量	≈0.66kg·mm^2

重量	≈0.09 kg（0.65 m 线） ≈0.07 kg（0.20 m 线）
转子角加速度	≤10000rad/s²
振动	10 至 55 Hz 之间，保持振幅 1.5mm；55 至 2000Hz 之间，加速度为 98m/s² ；XYZ 每轴向 2 小时，共 6 小时。
机械冲击	冲击加速度 980m/s² ，11ms；每方向冲击 3 次，共 18 次
工作温度/保存温度	-20°C至+85°C / -25°C至+85°C
相对湿度	≤90%（40°C/21d，基于 EN 60068-2-78）；无结露
防护等级	IP 40
电磁兼容性	满足 IEC61800-3 标准要求
输出形式	线驱动 26C31
防静电能力	4KV 接触式
抗磁干扰	共模磁场抑制

4．电气参数

规格		温度 T=25°C		
		最小值	典型值	最大值
供电电压		4.75 V	5V	5.25V
主电源供电电流消耗（典型）		--	55mA	--
差分输出电平	高电平	2.4V	--	--
	低电平	--	--	0.5V
沿变化时间		--	--	100ns
绝缘电阻		10MΩ	--	--
绝缘耐压		AC500V 1min		

5. 输出相位差

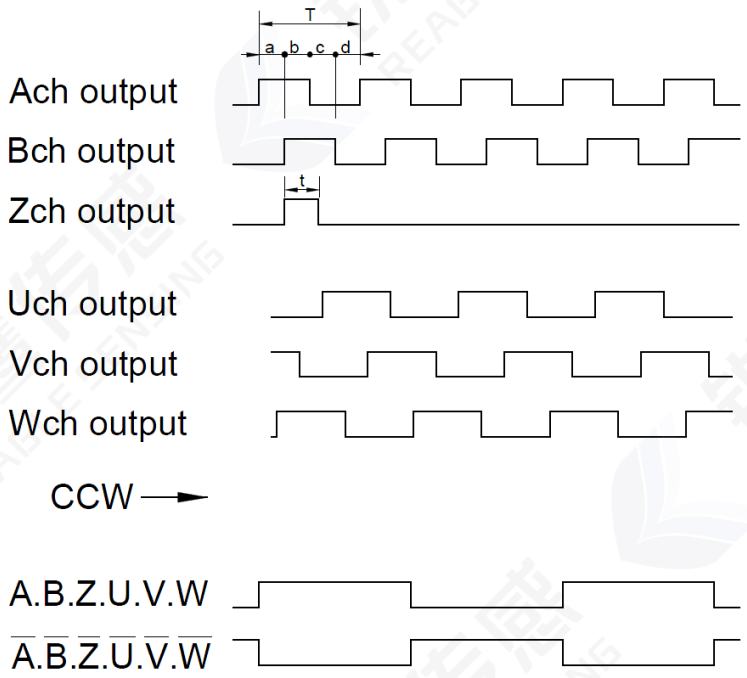

$$T = \frac{360°}{5000}$$

$$a.b.c.d = \frac{T}{4} \pm \frac{T}{8}$$

$$t = T \pm \frac{T}{2}$$

6. 线缆定义

线缆颜色	定义
红色	5V
黑色	GND
蓝色	A+
蓝黑色	A-
绿色	B+
绿黑色	B-
黄色	Z+

黄黑色	Z-
棕色	U+
棕黑色	U-
灰色	V+
灰黑色	V-
白色	W+
白黑色	W-
屏蔽	PE

7．结构尺寸

SROI42-5000P□-P6C-W□-5V 锥轴：

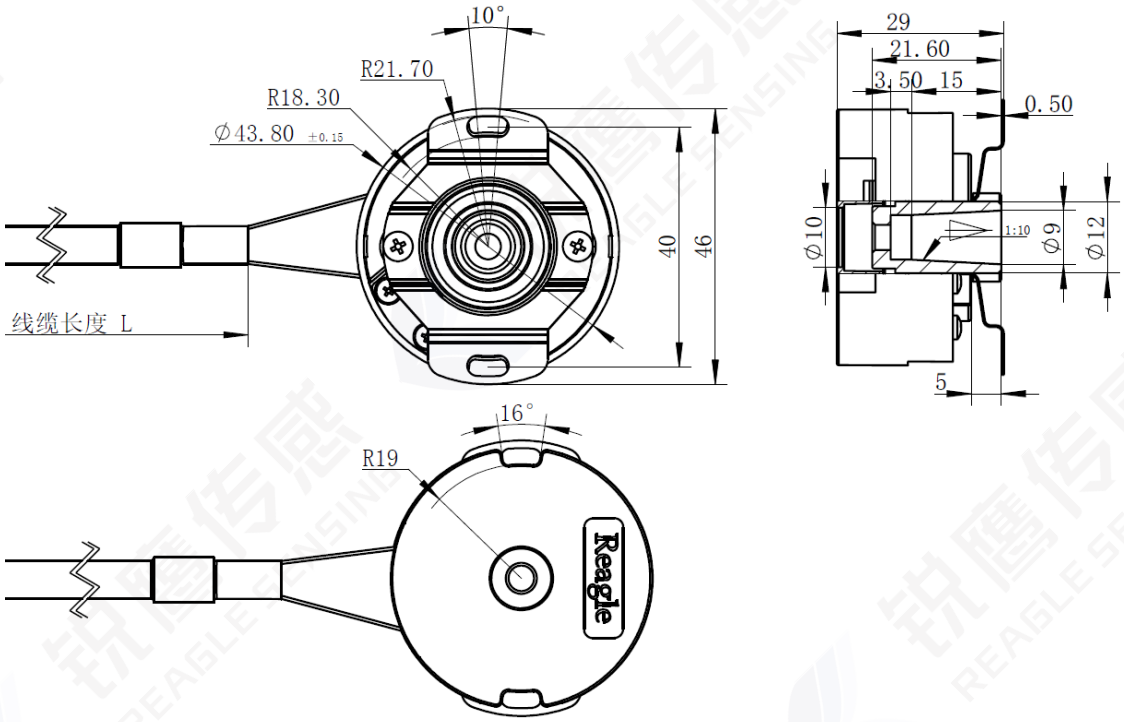

【注】：上述为默认连接片

8．产品订货信息

订货代码	对应型号	说明
R88010351	SROI42-5000P4-P6C-W0.65-5V	4 对级锥轴 非省线 甩线 0.65M
R88010352	SROI42-5000P5-P6C-W0.65-5V	5 对级锥轴 非省线 甩线 0.65M
R88010357	SROI42-5000P4-P6C-W0.2-5V	4 对级锥轴 非省线 甩线 0.2M
R88010358	SROI42-5000P5-P6C-W0.2-5V	5 对级锥轴 非省线 甩线 0.2M

9．连接片型号及订货信息

连接片型式 A 订货代码：R01040004	连接片型式 C 订货代码：R01040005

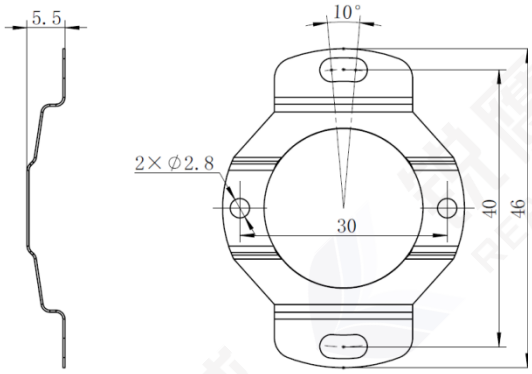

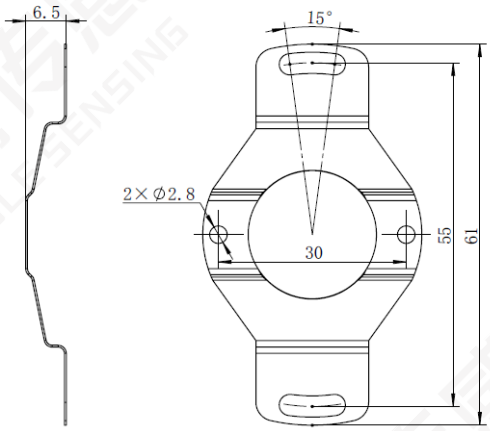

连接片型式 D 订货代码：R01040008

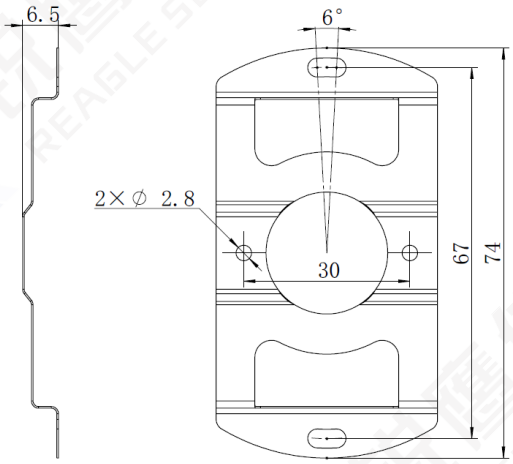

修订记录

日期	版本号	修订内容	
		修改处	修改内容
20210408	V1.0	/	新版本

服务热线：400-636-1110

致力传感技术

推进工业文明

网址：www.reagles.cn　邮箱：sales@reagles.cn　电话：0573-89891110

地址：浙江省嘉兴市昌盛南路智慧产业创新园 9 号楼 4 层